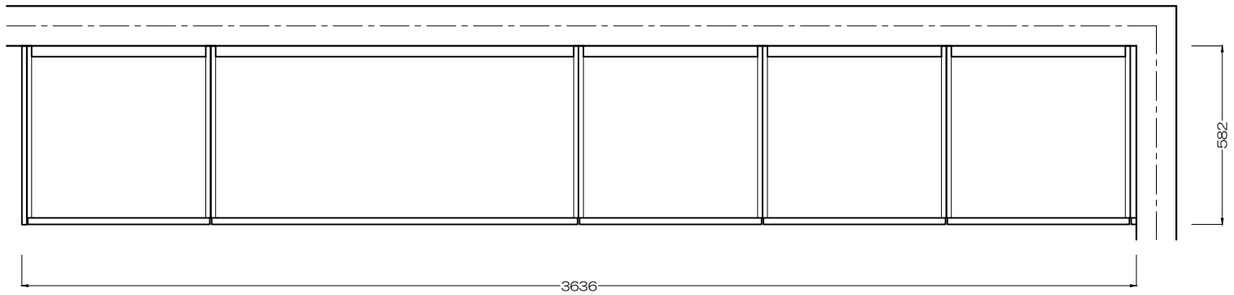
582
3636

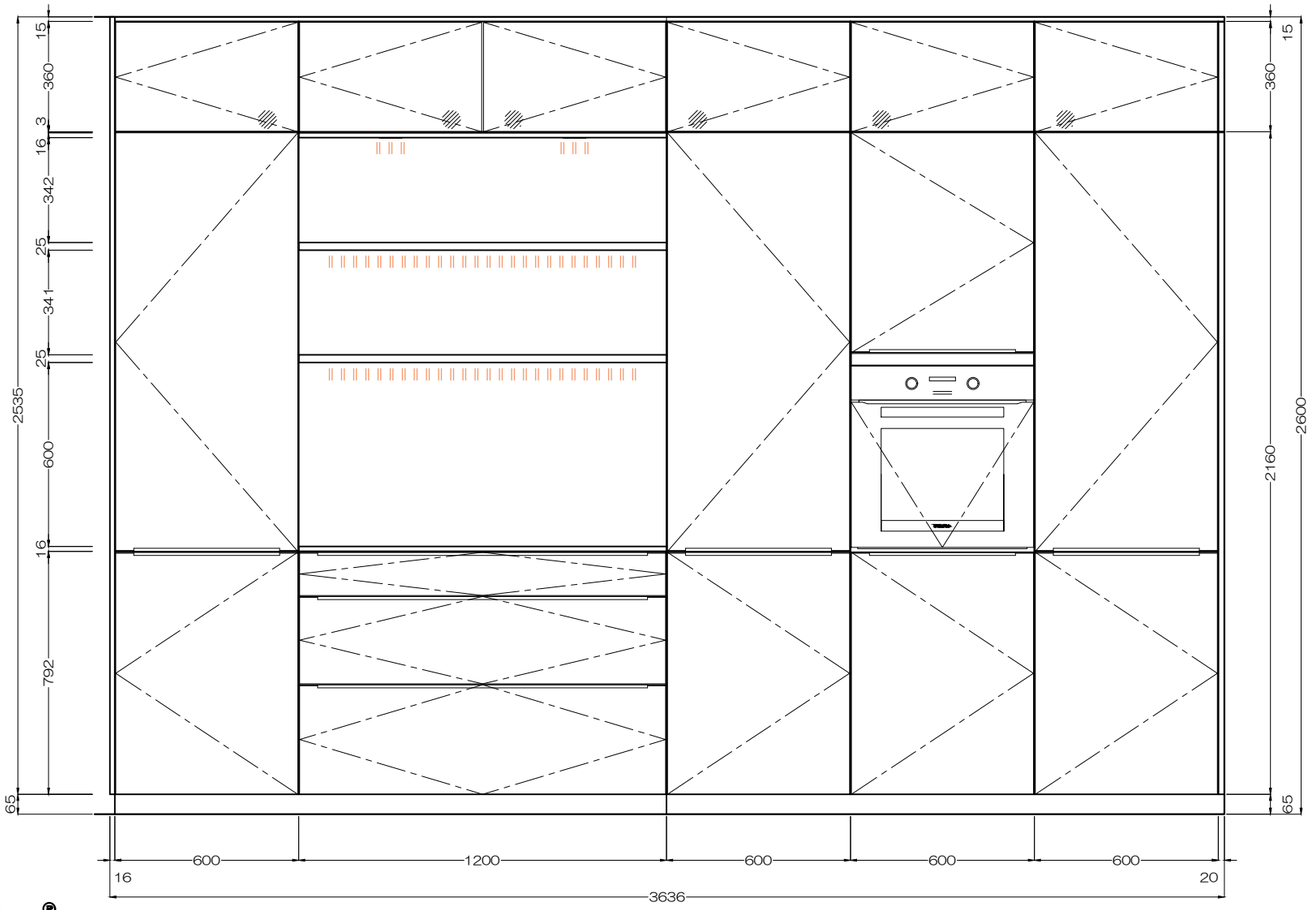
15
360
3
16
342
25
341
25
600
16
792
65
2535
15
360
2160
2600
65
600
1200
600
600
600
16
20
3636

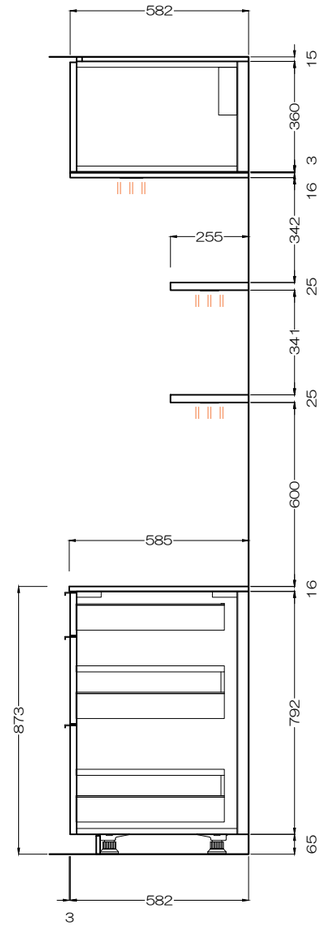
582
15
360
3
16
255
342
25
341
25
600
585
16
873
792
65
582
3

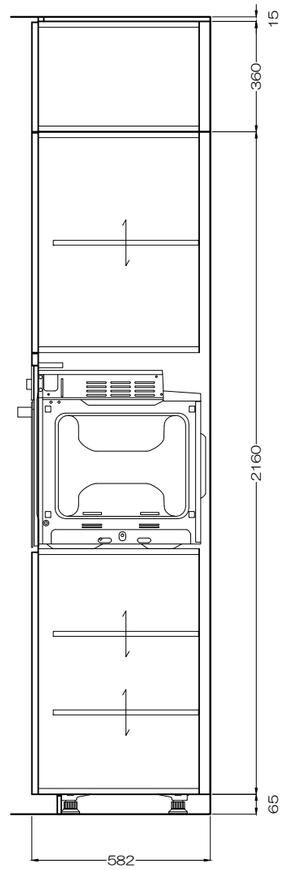
15
360
2160
65
582

nobilia®